APOOLCO
POOL + WELLNESS

service@apoolco.at www.apoolco.at +43 2246 / 200 64

CBE 650

Montageanleitung

für Stangenabdeckung Premium für Einbaupool, inkl. Handkurbel

- Nachfolger von P-580

CONFORME NF P 90-308 À LA NORME

Sicherheits-Schwimmbadabdeckung mit Querstangen
Sperrt den Zugang zum Schwimmbad für Kinder unter fünf Jahren
Montage- und Bedienungsanleitung

© Apoolco GmbH 2023,

Lesen Sie sie sorgfältig durch und verwahren Sie sie an einem sicheren Platz.

WICHTIG

Diese Abdeckung ersetzt nicht den gesunden Menschenverstand oder die Verantwortung eines Einzelnen. Die Wachsamkeit von Eltern und/ oder verantwortlichen Erwachsenen ist und bleibt der wichtigste Punkt bei der Sicherung von kleinen Kindern.

- Achtung! Eine Sicherung erfolgt nur, wenn die Abdeckung den Herstelleranweisungen entsprechend korrekt installiert, geschlossen und verriegelt wurde.
- Wenn Sie den Schwimmbeckenbereich verlassen, auch wenn die Dauer der Abwesenheit sehr kurz ist, muss die Abdeckung korrekt angebracht werden.
- Stellen Sie sicher, dass sich vor dem/ beim Öffnen und Schließen der Abdeckung keine Personen oder Fremdkörper im Schwimmbecken befinden.
- Bewahren Sie die Kurbel zum Aufrollen der Abdeckung an einer für Kinder unzugänglichen Stelle auf.
- Die Abdeckung darf nur von Erwachsenen bedient werden.
- Das Stehen, Laufen und Springen auf der Abdeckung müssen unterbunden werden.
- Halten Sie die Herstellerangaben bezüglich des Wasserpegels ein.
- Führen Sie alle notwendigen Schritte durch, um kleinen Kindern den Zugang zum Schwimmbecken zu verwehren wenn die Abdeckung in Reparatur ist oder aufgrund einer Betriebsstörung nicht geschlossen oder gesichert werden kann oder wenn Schwimmbecken oder Ausrüstung nicht komplett sind.

EIN KIND KANN IN WENIGER ALS DREI MINUTEN ERTRINKEN. ES GIBT KEINE SICHERHEITSVORRICHTUNG ALS

- Ein Schwimmbecken kann eine große Gefahrenquelle für Ihre Kinder darstellen. Ein Mensch kann sehr schnell ertrinken. Kinder in der Nähe von Schwimmbecken müssen permanent streng überwacht werden, auch wenn sie bereits schwimmen können.
- Bei offenem Schwimmbecken ist die Präsenz eines Erwachsenen zwingend erforderlich.
- Merken Sie sich die Notrufnummern und bringen Sie sie auch in der Nähe des Schwimmbeckens an:
- Feuerwehr/ Arzt: 112
- Rettungsdienst Bayern: 19222
- Giftnotruf:
- **Belegen Sie einen Erste-Hilfe-Kurs.**

LNE
Le progrès, une passion à partager
LABORATOIRES DE TRAPPES
29, avenue Roger Hennequin – 78197 Trappes Cedex
Tél. : 01.30.69.10.00 - Fax : 01.30.69.12.34

ATTESTATION DE CONFORMITE

aux exigences de sécurité de la norme NF P 90-308 (décembre 2006)
Eléments de protection pour piscines enterrées non closes privatives à usage individuel ou collectif – Couvertures de sécurité et dispositifs d'accrochage

Certificate of Conformity with the safety requirements of NF P 90-308 (décembre 2006) Standard
Protective elements for in-ground, barrier-free, private or collective use swimming pools – Safety covers and securing devices

Type de couverture de sécurité *Type of safety cover:*	:	**Bâche à barres**
Marque et modèle *Mark and model:*	:	**P-580**
Largeur du bassin *Width of the basin:*	:	**maximum : 5,00 m**
Fabricant *Manufacturer:*	:	**PROCOPI S.A.** Les Landes d'Apigné BP 39 35650 LE RHEU
Demandeur de l'attestation *Applicant:*	:	**PROCOPI S.A.** Les Landes d'Apigné BP 39 35650 LE RHEU

Au vu du rapport d'examen sur dossier référencé **G120516/CQPE/2**, la couverture essayée est déclarée conforme aux exigences du document de référence.
*On the basis of the results contained in the report reference **G120516/CQPE/2**, the safety cover tested is declared in conformity with the requirements of the above referenced document.*

Trappes, le 5 avril 2007

Le Chef de la Division
Articles à usage Domestique ou de Loisir
The Head of Domestic and Leisure Products Division

Bruno FAUVEL

Cette attestation est délivrée dans les conditions suivantes :

1. Elle ne s'applique qu'à l'article essayé et pour les essais réalisés ou pour les informations qui sont consignés dans le rapport référencé ci-dessus. "Le LNE décline toute responsabilité en cas de non-conformité d'un des éléments de l'article essayé pour lequel le demandeur a fourni au LNE un certificat ou une garantie de la conformité aux normes en vigueur, le demandeur étant seul responsable de la véracité des documents qu'il produit au LNE."
2. Elle n'implique pas qu'une procédure de surveillance ou de contrôle de fabrication ait été mise en place par le LNE.
3. La conformité à la norme référencée ci-dessus n'exonère pas de la conformité à la réglementation en vigueur.
4. Des copies peuvent être délivrées sur simple demande auprès du demandeur.

This certificate is issued under the following conditions:

1. *It applies only to the tested item and to the tests or information specified in the report referenced above. " The LNE declines any responsibility in the event of non conformity for one of the elements of the article tested for which the applicant provided to the LNE a certificate or a guarantee of the compliance with the standards in force, the applicant being the only person responsible of the veracity of the documents that he produces to the LNE."*
2. *It does not imply that LNE has performed any surveillance or control of its manufacture.*
3. *The conformity to the above referenced standard does not exempt from the conformity to the regulation in force.*
4. *Copies are available upon request by the applicant.*

Laboratoire national de métrologie et d'essais
Établissement public à caractère industriel et commercial • Siège social : 1, rue Gaston Boissier - 75724 Paris Cedex 15 • Tél. : 01 40 43 37 00
Fax : 01 40 43 37 37 • E-mail : info@lne.fr • Internet : www.lne.fr • Siret : 313 320 244 00012 • NAF : 743 B • TVA : FR 92 313 320 244
Barclays Paris Centrale IBAN : FR76 3058 8600 0149 7267 4010 170 BIC : BARCFRPP

Was benötige ich?

ERFORDERLICHES WERKZEUG:
- Elektrische Bohrmaschine
- Betonbohrer Ø10 und Ø12
- Maßband
- Schraubendreher
- Holzhammer

ANZAHL DER FÜR DIE MONTAGE BENÖTIGTEN PERSONEN:
Normalerweise werden 2 Personen benötigt, um die Abdeckung zum Schwimmbecken zu tragen. Die Montage selbst kann von einer Person durchgeführt werden.

INSTALLATIONSDAUER:
Zwischen 1 und 2 Stunden, abhängig von der Größe des Schwimmbeckens.

REINIGUNGSMETHODEN:
- Reinigung mittels eines Hochdruck-Kaltwasserstrahls: die Spüldüse muss mindestens 40 cm von der Abdeckung entfernt gehalten werden.
- Reinigungsmittel COVERNET (Best.-Nr. 8880505): Verteilen Sie das Reinigungsmittel auf der Abdeckung und wischen Sie sie vorsichtig. Lassen Sie den Reiniger zwei Minuten einwirken und spülen Sie die Abdeckung danach mit Wasser.

Inhalt:

- Elektrische Bohrmaschine
1. Abdeckungsbefestigungssystem
2. Montage der Abdeckung
   2.1. Pools mit Römertreppe oder geraden Treppen am Ende des Pools
3. Bedienung der Abdeckung
   4.1. Aufrollen der Abdeckung
   4.2. Abrollen der Abdeckung
4. Instandhaltung
5. Schutz vor Hitze
6. Überwintern
7. Wartung
8. Garantiebedienungen

1. Abdeckungsbefestigungssystem

Zum Lieferumfang der Abdeckung gehörendes Zubehör P-580 und CBE-650

	Best.- Nr. und Artikelbezeichnung	Verwendung	Anzahl ohne Treppe	Anzahl mit Treppe	Anzahl für separates Element
	6409034 Führungsbolzen 6 mm	Verankerung der Treppenfixkits	0	2 oder 4 - je nach Becken breite	2,4 oder 6 - je nach Größe des Elements
	2396011 Fixkit	Befestigung der Treppenkomponente	0		
	6409044 Führungsbolzen 8 mm	Verankerung der Spannbänder	6	12	3
	Spannband	Spannung der Stangen	6	8	3
	Bestandteile Spannband - Lagerungsseite: -schwarzes Spannband mit Haken 6309010 -Hantelförmige Stange - 6409033				
	Endverschluss	Verschluss der Stangenenden	2 pro Stange, ohne die Stange, um welche die Abdeckung gerollt wird		0
	Bestandteile Endverschluss -1 Endverschluss - Best. Nr. 6409042 -1 Kreuzschlitz-Senkschraube 6x50 A2 DIN 7982C -1 Verschlussklemme CALYPSO schwarz - Best-Nr. 6409049				
	Endverschluss für die Stange, um welche die Abdeckung gerollt wird	Verschluss der Endsytange und Aufnahme der Kurbel	2 für die Endstange, um welche die Abdeckung gerollt wird		0
	Bestandteile Endstangen-Endverschluss -1 Endstangen-Endverschluss - Best.Nr. 6409043 -1 Verschlussklemme CALYPSO schwarz - Best-Nr. 6409049 -1 Kreuzschlitz-Senkschraube 6x50 A2 DIN 7982C - Best.-Nr. 7694350				
	6409007 Saumschutzmatte	Schutz gegen die Abnutzung des Abdeckungssaums	2 bis 4 pro Stange		10
	6409050 Kurbel	Aufrollen der Abdeckung	1 Kurbel bei Abdeckungsbreiten bis 4,9 m 2 Kurbeln bei Abdeckungsbreiten über 4,9 m		

POOLS MIT STUFEN ENTLANG EINER LÄNGE - INSTALLATION EINES STUFENSTÜCKS:
Wenn der Pool Treppen aufweist, installieren Sie auf einer seiner Längen zuerst das separate Treppenelement, ansonsten springen Sie direkt zu den weiteren Anweisungen.

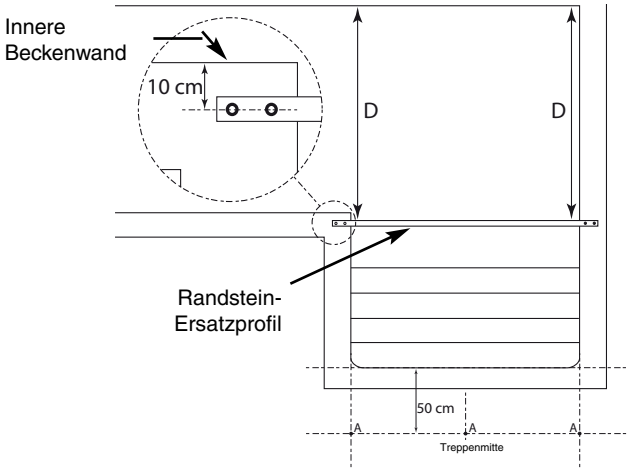

Platzieren Sie die separaten Elemente oberhalb der Treppen. Die Mittelachse des Randstein-Ersatzprofils sollte 10 cm von der inneren Beckenwand entfernt (s. Diagramm oben). Stellen Sie außerdem sicher, dass die Maße „D" identisch sind um sicherzustellen, dass das Profil richtig positioniert ist.

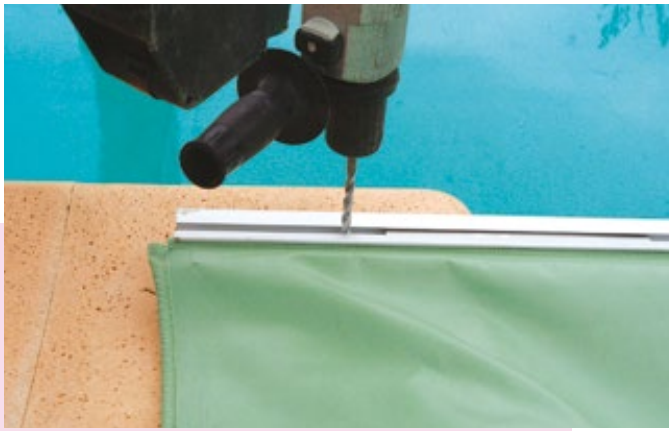

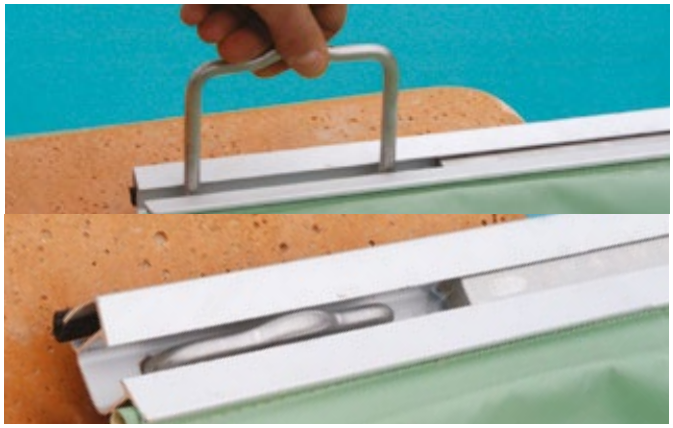

- Verwenden Sie das Randstein-Ersatzprofil als Schablone, um an jedem Ende zwei Löcher (Ø 10 mm) in die Kappe zu bohren. Befestigen Sie das Profil am Randstein, indem Sie, wie oben abgebildet, an beiden Enden eine Halteklemme einsetzen.

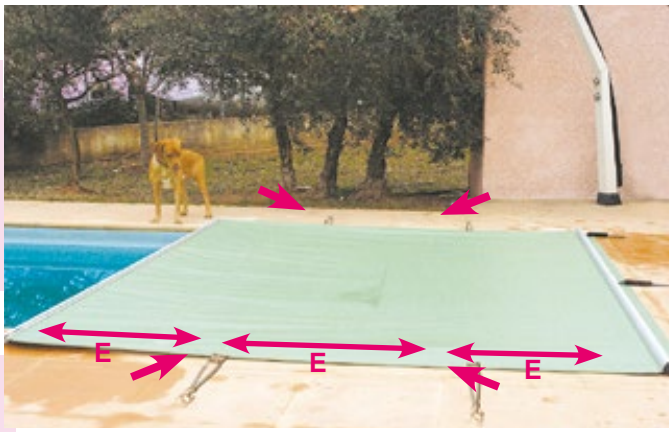

- Markieren Sie auf dem Deck die Position der 3 Führungsbolzen, die die Treppenspanngurte halten gemäß obigem Diagramm.
- Bohren Sie drei Löcher (Ø12 mm, Tiefe 70 mm) und setzen Sie einen Ø 8 mm Führungsbolzen in jede Öffnung.
- Befestigen Sie an jedem Führungsbolzen einen Treppenspanngurt.
- Ziehen Sie die Gurte fest, um das Treppenelement zu spannen.
- Lockern Sie die Spannung am zentralen Gurt, um eine Verformung des Randstein-Ersatzprofils zu vermeiden.

- Legen Sie die Fixkit-Bungee-Schnüre an die beiden Enden der Treppenkomponente. Der Abstand zwischen Fixkits (s. Abb. E oben) sollte zwischen 50 und 70 cm liegen. Jedes Fixkit wird durch einen Führungsbolzen (Ø 6 mm) in einer Öffnung gehalten.
- Markieren Sie die Position der Führungsbolzen. Benutzen Sie einen Bohrer Ø 10 und bohren Sie ein Loch 70mm tief 30 cm von dem Beckenrand.
- Schieben Sie einen Ø 6 mm Führungsbolzen in jede Öffnung.
- Haken Sie ein Fixkit um jeden Bolzen.

2. Montage der Abdeckung

- Der Bereich 100 cm um den Pool muss geräumt werden.
- Der Beckenrand muss fest am Boden befestigt und auf einer Betonschürze mit einem Zementgehalt von 350 kg/m³ verlegt werden.

ACHTUNG: Überprüfen Sie während der Installation und regelmäßig während des Gebrauchs, ob der Saumschutz, richtig positioniert ist, d.h. unter den Stangen, wo sie mit den Randsteinen in Kontakt kommen. Sollten zusätzliche Saumschutzmatten erforderlich sein, um den Schutz der Abdeckung zu gewährleisten, müssen diese vor der Verwendung der Abdeckung in Position gebracht werden.

INFO: Die Gurte können während der Installation frei entlang der Stangen geschoben werden, um eine perfekte Ausrichtung an die Führungsbolzen zu gewährleisten.

- Platzieren Sie die aufgerollte Abdeckung entlang der Breite des zu bedeckenden Pools (auf der Seite gegenüber der Treppe oder römischen Treppe, falls vorhanden).

Diese Seite des Pools wird als „Lagerungsseite „ bezeichnet.

- Zentrieren Sie die Abdeckung richtig in Bezug auf den Pool.
- Ziehen Sie von der gegenüberliegenden Seite am zentralen Gurt, um die Abdeckung vollständig abzurollen.
- Zentrieren Sie die Abdeckung auf dem Randstein.

Wenn bereits ein separates Element für Treppen angebracht wurde, liegt die Abdeckung auf dem Profil auf und ersetzt den Beckenrand, wenn die Abdeckung abgerollt wird.

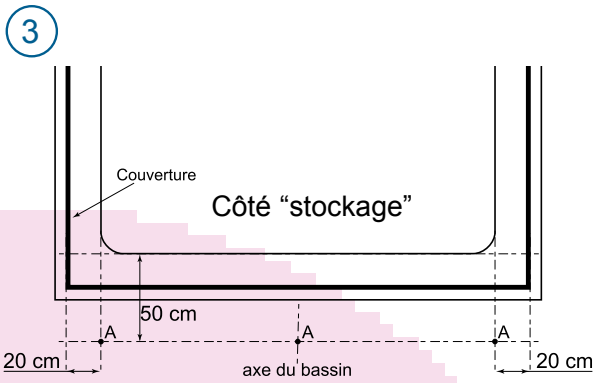

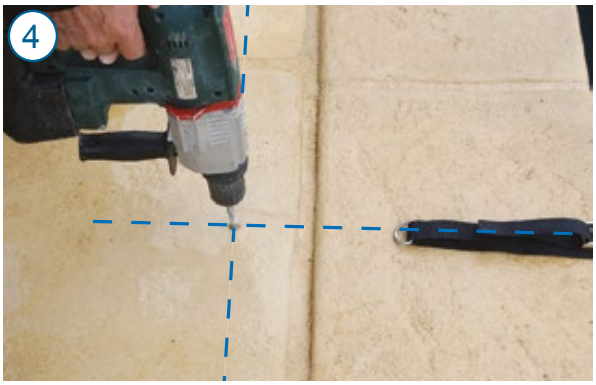

- Markieren Sie auf den Beckenrandsteinen die Positionen der ersten 3 Führungsbolzen gemäß obigem Diagramm. Die angegebenen Abmessungen werden von der Innenseite des Pools gemessen.
A = Führungsbolzenposition zur Befestigung des Spannbands an der Lagerungsseite

Der Abstand zwischen den Punkten A sollte die Hälfte des Abstands zwischen den beiden äußeren Bohrungen betragen.

- Bohren Sie die Öffnungen für die Ø 8-mm-Führungsbolzen
o Verwenden Sie einen Ø 12-mm-Bohrer, Bohrtiefe 70 mm
- Schlagen Sie mithilfe eines Holzhammers einen Ø 8-mm-Führungsbolzen in jede Bohrung ein.

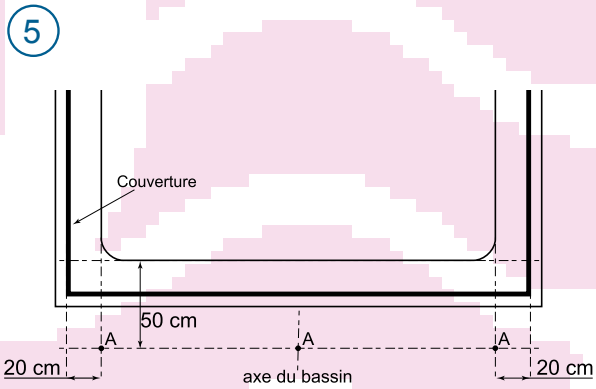

- Markieren Sie auf der gegenüberliegenden Seite die Position der 3 Führungsbolzen wie zuvor beschrieben.
A = Führungsbolzenposition zur Befestigung des Spannbandes.
- Bohren Sie Öffnungen und setzen Sie die Führungsbolzen ein, wie in Schritt 4 beschrieben. Haken Sie die Gurte wie in Schritt 6 beschrieben ein.

- Hängen Sie die Spannbänder an den jeweiligen Führungsbolzen ein und spannen Sie diese. Überprüfen Sie, ob die Stäbe parallel zur Poolwand sind, und verwenden Sie die Gurte, um sie gegebenenfalls anzupassen.
Wenden Sie die gleiche Spannung auf jeden der drei Gurte an.

ACHTUNG: Eine Überspannung der Spannbänder kann zur dauerhaften Verformung der Stange führen, an der die Bänder befestigt sind.

2.1. Pools mit Römertreppe oder geraden Treppen am Ende des Pools

8

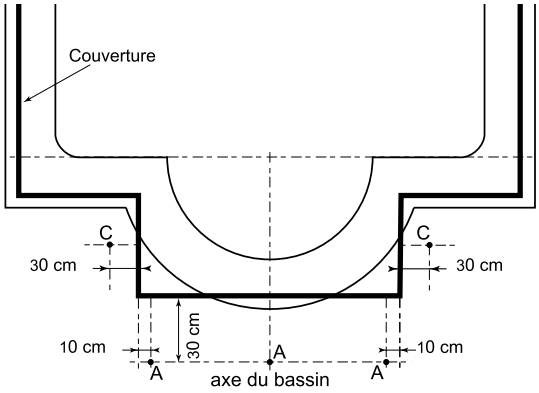

9

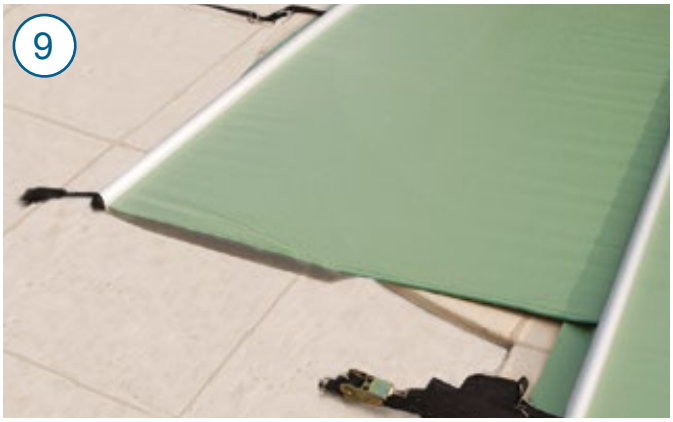

ACHTUNG: Schieben Sie die Treppenverlängerung in Bezug auf die Abdeckung, bis sie perfekt positioniert ist.

Folgen Sie dem oben dargestellten Diagramm für Pools mit geraden Stufen oder römischen Stufen:
A = Position des Bolzens für die Befestigung des Spannbandes
C = Position des Bolzens für die Befestigung des FIXKITs

Wenn das Treppenelement weniger als 1,40 m breit ist, wird kein Fixkit in der Mitte platziert. Wenn das Treppenelement breiter als 1,40 m ist, platzieren Sie Fixkits in regelmäßigen Abständen. Die Abstände zwischen zwei Fixkits sollten zwischen 50 und 70 cm liegen.

Beispiele für andere Arten von Stufenstücken am Ende des Pools:

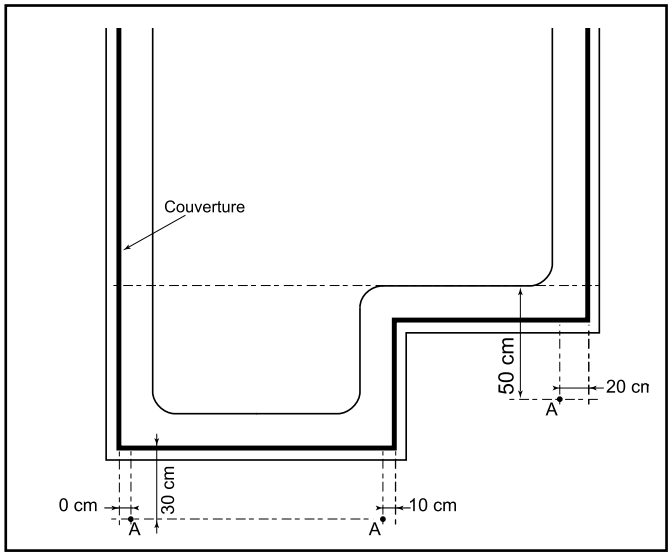

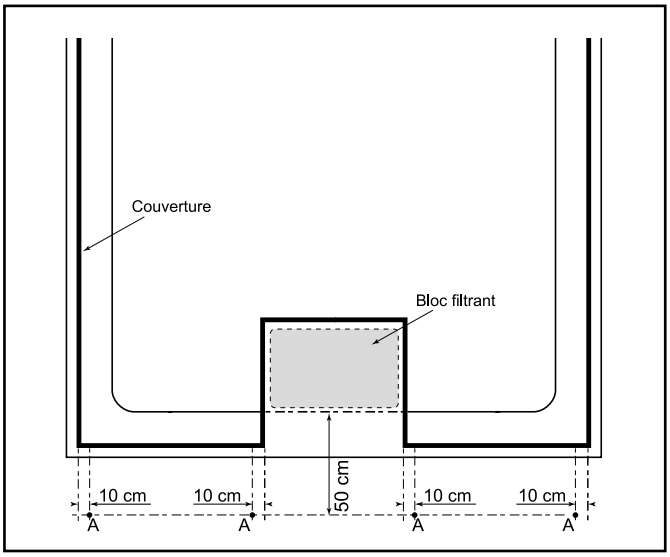

3. Bedienung der Abdeckung

ACHTUNG: Behalten Sie beim Öffnen und Schließen der Abdeckung muss der Pool überwacht werden.

3.1. Aufrollen der Abdeckung

Befolgen Sie folgende Schritte:

1- Positionierung des Bandes, welches zum Abrollen der Abdeckung verwendet wird: Bringen Sie das lange Band in der Mitte des Pools zur „Lagerungsseite".

2- Spannbänder aushaken (Fotos 12a bis 12d): Auf der der Ablageseite gegenüberliegenden Seite alle Spanngurte lockern und aushaken.

- Lockern Sie den oberen Teil des Riemens und erzeugen Sie eine Schlaufe.
- Drehen Sie die Schleife in Richtung der Abdeckung, das Band löst sich dann automatisch.
- Nehmen Sie das Band fest in den Griff und ziehen Sie ihn zum Stift, bis er vollständig gespannt ist.
- Ziehen Sie nach dem Spannen am Ende des Riemens, um ihn in Position zu bringen. Dies ist notwendig,

ACHTUNG: Führen Sie die Spann- (12c) und Verriegelungsvorgänge (12d) sehr sorgfältig durch, um sicherzustellen, dass der Pool korrekt gesichert ist.

3- Stellen Sie sicher, dass die Bolzenköpfe in ihre untere Position eingefahren sind um zu vermeiden, dass Ihre Füße verletzt werden.

4- Stellen Sie vor dem Aufrollen der Abdeckung sicher, dass der lange zentrale Gurt, der zum Abrollen der Abdeckung verwendet wird, wie im folgenden Diagramm dargestellt, gesichert ist. Fädeln Sie dazu das lose Ende des Bandes auf den Teil des Schnelltrennverschlusses, der von der Abdeckung abnehmbar ist, um die Schnalle des Teils des Verschlusses, der fest an der Abdeckung befestigt ist. Dadurch wird verhindert, dass der Gurt in den Pool fällt, falls sich der Verschluss versehentlich öffnet oder beim nächsten Abrollen der Abdeckung bricht.

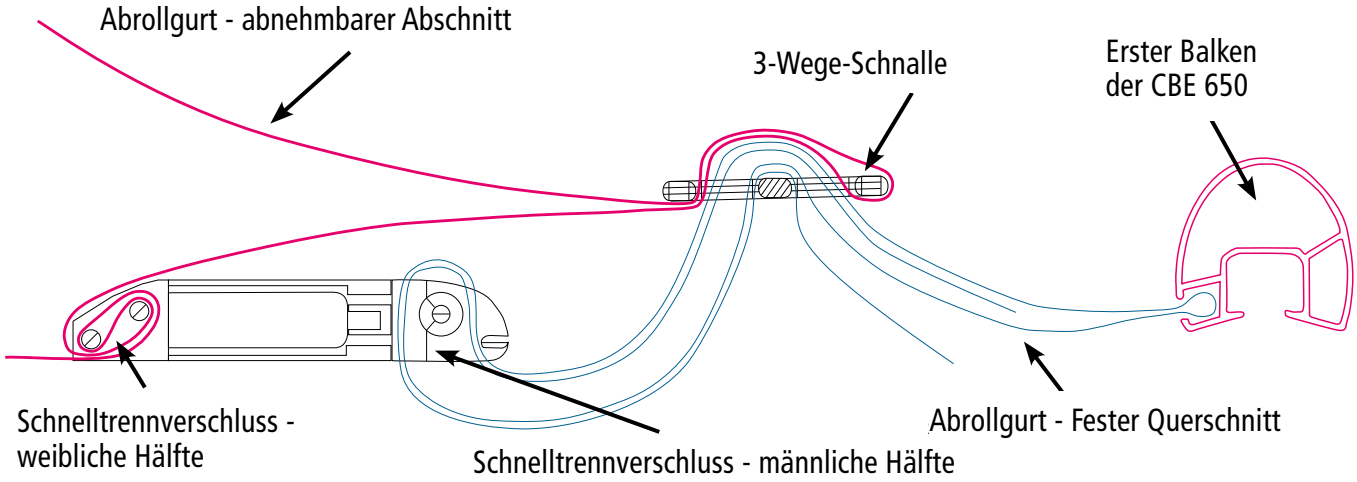

5- Setzen Sie die Kurbel ein. Der Vierkantantrieb aus Edelstahl sollte vollständig in den dafür vorgesehenen Endkappen eingesetzt werden.

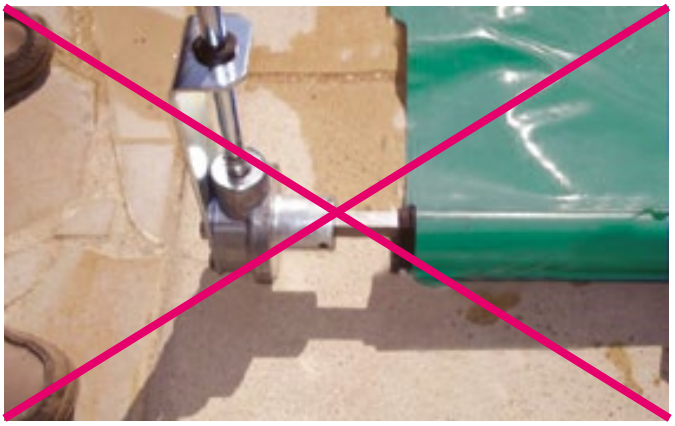

ACHTUNG: Wenn der Vierkantantrieb nicht vollständig eingesetzt wird, kann dies zu einer Verformung oder Beschädigung der Endkappen führen.

ACHTUNG: Drücken Sie niemals auf die Kurbel, diese könnte sie verbiegen oder sogar brechen.

Halten Sie die Abdeckung straff und die Stäbe beim Rollen parallel zueinander, um sicherzustellen, dass die Abdeckung gleichmäßig aufrollt.

ACHTUNG: Die Abdeckung sollte langsam und so gleichmäßig wie möglich aufgerollt werden. Besondere Vorsicht ist beim Rollen der Stangen geboten, wenn die Abdeckung scharf gegen die Poolkante fällt, könnte der Stoff aufgrund des Gewichts der Abdeckung an den Stellen, an denen die Abdeckung eingeklemmt ist, dauerhaft beschädigt werden.

ACHTUNG: Für den Fall, dass die Abdeckung beim Aufrollen an der Kurbel reibt, stoppen und korrigieren Sie dies. Ein Vorgehen unter diesen Umständen kann zu einem vorzeitigen Abrieb der Abdeckkanten führen.

Bei Problemen beim Aufrollen der Abdeckung:

Ziehen Sie die Kurbel nach unten, in Richtung der nicht abgedeckten Seite des Pools, während Sie die Kurbel weiterdrehen.

Dann, während Sie die Kurbel festhalten, schieben Sie sie in Richtung des Pools in die entgegengesetzte Richtung und fahren Sie fort, wenn möglich, die Kurbel aufzuwickeln, um das Aufrollen der Abdeckung zu erleichtern.

ACHTUNG: Große Becken (Breite größer oder gleich 4,90 m) erfordern eine zweite Kurbel (obligatorisch), welche in das andere Ende der Stange eingeführt werden muss, um die Abdeckung mit einer zweiten Person aufgerollt und aufgewickelt werden kann. Außerdem müssen die beiden Kurbeln synchron gewickelt werden, so dass die Abdeckung gleichmäßig aufgerollt wird.

3.1. Abrollen der Abdeckung

1- Nehmen Sie das mittlere Band, gehen Sie auf die andere Seite des Pools und positionieren Sie sich in der Mitte zur Aufbewahrungsseite, dann ziehen Sie am Band, um die Abdeckung abzurollen.

Nehmen Sie beim Abrollen der Abdeckung die oben abgebildete Position ein und halten Sie Ihr Gewicht auf Ihrem hinteren Fuß. Dies verhindert, dass Sie in den Pool fallen, falls ein Element des Gurtes versagt und sich das Band von der Abdeckung löst. Diese Empfehlung ist besonders wichtig, wenn das Abrollband nicht wie zuvor beschrieben gesichert wurde (siehe Abschnitt Aufrollen der Abdeckung).

ACHTUNG: Das mittlere Abrollband sollte nur zum Abrollen der Abdeckung verwendet werden. Es sollte unter keinen Umständen zum Spannen oder Neupositionieren der Abdeckung verwendet werden. Die Verwendung des Bandes für einen anderen Zweck als den, für den er entwickelt wurde, kann zum Versagen des Schnelltrennclips führen, mit dem der lange Teil des Bandes an der Abdeckung befestigt wird. Um die Abdeckung auf dem Pool zu spannen oder neu zu positionieren, ergreifen Sie die Endstange und heben Sie die Abdeckung an, bevor Sie sie bewegen.

ACHTUNG: Die Nichtbeachtung dieser Anweisungen kann zum Abrieb des Gewebes an den Stellen führen, an denen es mit dem Beckenrand in Berührung kommt.

2- Ziehen Sie am mittleren Band, um die Abdeckung abzurollen. Stellen Sie sicher, dass die Abdeckung korrekt über dem Pool liegt.

ACHTUNG: Die Abdeckung sollte langsam und vorsichtig abgerollt werden. Besondere Vorsicht ist beim Rollen der Stangen geboten, wenn die Abdeckung scharf gegen den Beckenrand fällt, könnte das Gewebe aufgrund des Gewichts der Abdeckung an den Stellen, an denen er zwischen der Stange und der Abdeckung eingeklemmt ist, dauerhaft beschädigt werden.

3- Befestigen und spannen Sie die Spannbänder.

ACHTUNG: Der tägliche Einsatz der CBE 650-Abdeckung (Aufrollen - Abrollen) bedeutet mehrere wiederholte Kontakte zwischen den verschiedenen Elementen der Abdeckung und dem Boden. Staub, Ablagerungen, sogar Sand oder Kies können sich auf der Abdeckung ansammeln und die Reibung erhöhen. Aus diesem Grund sind Trübungen, Kratzer und Verschleißspuren an den diesbezüglich gefährdetsten Teilen der Abdeckung (Gewebe und Stangen) völlig normal. Ebenso können Spuren von PVC auf dem Beckenrand auftreten. Diese Phänomene gelten nicht als Herstellungsfehler und unterliegen keiner Garantie.

Nach der Installation

Stellen Sie sicher:

- dass die Bänder richtig gespannt sind
- dass die Abdeckung in Bezug auf den Beckenrand richtig zentriert ist
- dass es an der Stelle, wo die Abdeckung die Randsteine berührt, keine Faltenbildung gibt, da eine Faltenbildung das Risiko der vorzeitigen Abnutzung erhöht.

Das lange mittlere Band, welches zum Abrollen der Abdeckung verwendet wird, kann entfernt (13) und aufbewahrt werden, wenn die Abdeckung längere Zeit auf dem Pool bleiben soll.

4. Instandhaltung

Der Nutzer trägt die volle Verantwortung für die korrekte Instandhaltung seiner CBE 650 Abdeckung.

Reinigung der Abdeckung

Reinigungsmethoden:

- Hochdruck-Kaltwasserstrahl: Halten Sie die Reinigungsdüse mindestens 40 cm von der Abdeckung entfernt.
- Reinigungsmittel Covernet (Code 8880505): Verteilen Sie das Reinigungsmittel auf der Abdeckung und bürsten Sie es leicht mit einer nicht scheuernden weichen Borstenbürste. Lassen Sie es 2 Minuten einwirken und spülen Sie die Abdeckung mit Wasser ab.

Die Abdeckung CBE 650 muss regelmäßig, mindestens zweimal jährlich, gereinigt werden. (Zu Beginn und Ende der Wintersaison)

5. Schutz vor Hitze

Regen:

Überprüfen Sie regelmäßig, wenn Regen möglich ist, dass die Wasserabflusslöcher nicht durch Blätter oder andere Ablagerungen verstopft sind. Entfernen Sie sofort Material, das diese Löcher blockiert. Der Pool muss mit einem Überlauf ausgestattet sein, um Wasser abzuleiten, das sich infolge starker Niederschläge ansammeln kann. Freiformbecken erfordern eine individuelle Positionierung der Stangen auf dem Schwimmbecken. Angesichts dieses Phänomens ist es möglich, dass die in der Fabrik hergestellten Entwässerungslöcher nicht ausreichen. Beachten Sie unter solchen Umständen die Bereiche, in denen sich Wasser ansammelt, wenn die Abdeckung installiert und gespannt wird, und machen Sie mit einem Locher ein Loch von 16 mm in diesem Bereich.

Schneefall:

Die durchschnittliche Neuschneedichte beträgt 110 kg/m³, die Schneedichte nimmt jedoch mit steigender Schneetemperatur zu und kann an der Regen-Schnee-Temperaturgrenze (Nassschnee) bis zu 4-mal höher sein. So würde eine 10 cm tiefe Schneedecke, die auf einer Abdeckung von 9 m x 4 m liegt, mindestens 400 kg wiegen. Um die irreversible Verformung der Stangen zu vermeiden, entfernen Sie so schnell wie möglich Schnee von der Abdeckung. Idealerweise rollen Sie die Abdeckung auf, sobald es anfängt zu schneien.

Die CBE 650-Abdeckung erfüllt die Anforderungen der französischen Norm NFP 90-308 (Zertifizierung verliehen vom französischen Prüflabor LNE). Diese Anforderungen schreiben vor, dass die Abdeckung das Gewicht eines Erwachsenen (100 kg) tragen muss. Die Abdeckung ist jedoch nicht so konzipiert, dass es das Gewicht einer Schneedecke tragen muss. Die Installation des Calypso-Überwinterungsausstattung-Kits (optional erhältlich) wird dringend empfohlen. Dieses Kit erhöht die Fähigkeit der Abdeckungen, zufälligen übermäßigen Gewichtsbelastungen standzuhalten.

Starke Winde/ Stürme:

Stellen Sie sicher, dass die Gurte und Kabel korrekt angezogen sind und dass der Wind die Abdeckung nicht anheben und Schäden verursachen kann. Überprüfen Sie nach extremem Wind oder Schnee die Spanngurte, Führungsbolzen, Kabel und Schnallen, um sicherzustellen, dass sie nicht gelockert oder beschädigt wurden.

Wärme/Hitze:

Kontakt zwischen der Abdeckung und Gegenständen vermeiden, die heißer als 75 °C sind.

6. Überwintern

Überwinterung
Während der Überwinterung ist es absolut wichtig, dass der Wasserstand mindestens 2/3 des Skimmers bedeckt.
Da dies von zentraler Bedeutung ist, sollten Sie sich mit einem Fachmann beraten. Reinigen Sie die Wasserlinie mithilfe von Druckluft, verschließen Sie die Einlaufdüsen und setzen Sie GIZMOs in die Skimmer ein.

Im Winter

- Überprüfen Sie alle 14 Tage, ob die Abdeckung richtig gespannt ist (die Materialstreifen sollten fast flach sein). Dies wird dazu beitragen, dass sich bei starkem Regenfall keine Wassertaschen bilden.
- Befolgen Sie die oben beschriebenen Schritte zum Schutz von der Abdeckung:
  - o sicherstellen, dass die Löcher, die für das Abfließen von Regenwasser vorgesehen sind, nicht verstopft sind (Blätter, Wasser, usw.)
  - o zu überprüfen, ob das Befestigungssystem keiner kontinuierlichen oder anhaltenden anormalen Beanspruchung ausgesetzt ist, oder Spannung. Entfernen Sie alle Stoffe, die sich auf der Abdeckung ansammeln (Blätter, Wasser usw.)
- Stellen Sie sicher, dass das Befestigungssystem korrekt befestigt und in gutem Zustand ist. Die richtige Spannung auf der Abdeckung verlängert die Lebensdauer der Abdeckung und sorgt für eine optimale Schutz von Kindern.

ACHTUNG: Ein Überwinterungsset ist optional erhältlich. Dieses Kit hilft der Abdeckung, das Gewicht von kurzfristigen Lasten zu tragen (Schnee, großer Laubhaufen, starker Regen usw.).

7. Wartung

Check/Prüfen

Mindestens zweimal im Jahr (zu Beginn und am Ende der Überwinterung) die folgenden Gegenstände sehr sorgfältig untersuchen:
- Stangenspanngurte
- Führungsbolzen
- Schutzmatten

Ersetzen Sie alle stark abgenutzten Gegenstände, die die korrekte Positionierung der Abdeckung sofort verhindern würden.

Regelmäßiger Austausch
Tauschen Sie die Spanngurte systematisch alle vier Jahre aus. Um die Sicherheit zu gewährleisten, verwenden Sie nur Originalspannbänder.

Die Schutzmatten sind so konzipiert, dass sie die Abdeckung an den Kontaktstellen vor Abrieb am Boden geschützt ist. Die Geschwindigkeit, mit der diese Schutzpolster abgenutzt werden, hängt von der Rauheit des Bodens ab und die Häufigkeit, mit der die Abdeckung ausgerollt und aufgerollt wird. Sie sollten mindestens einmal im Jahr ersetzt werden.