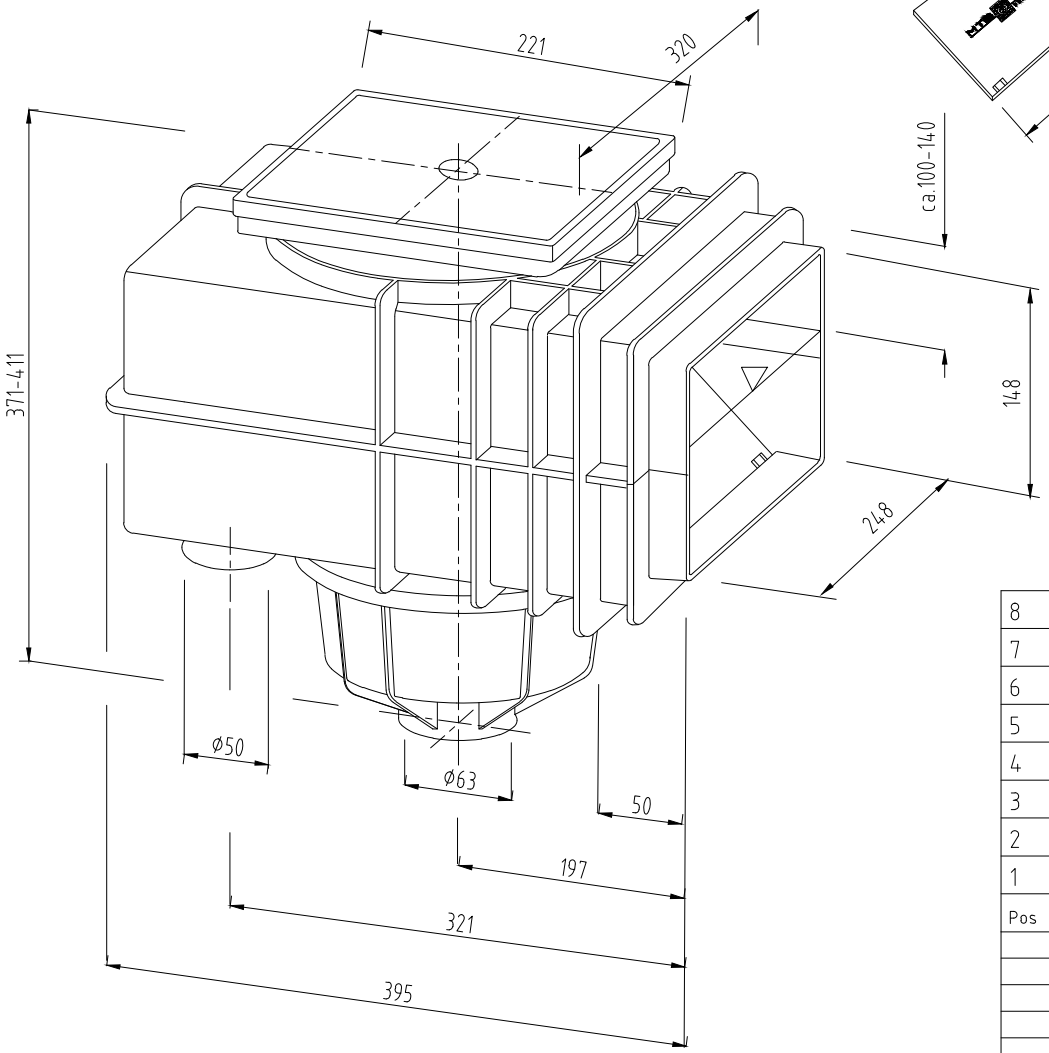

Schwimmwehr Pos.3

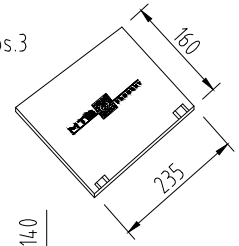

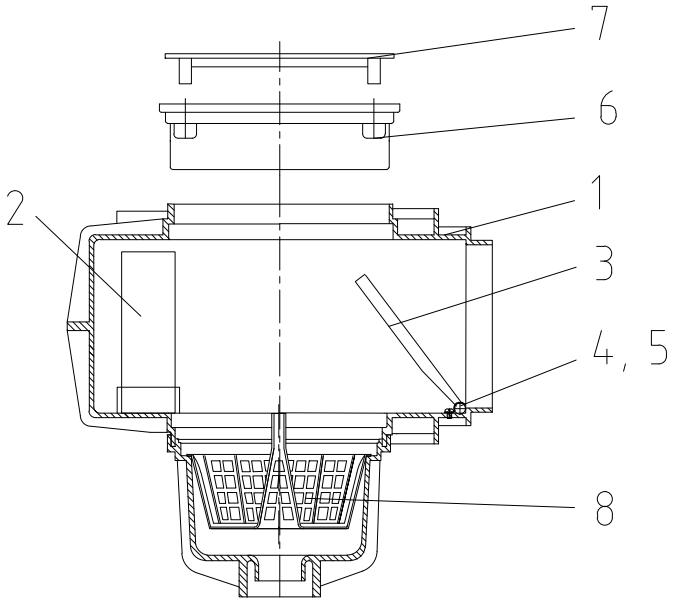

Pos	Benennung	Werkstoff	Art.Nr.:	Stück
8	V20/V30 Skimmerkorb	PE Oliv	E103005	1
7	V20/VS30 Deckel	ABS cremeweiß	E1030041	1
6	V20 Höhenverstellring	ABS cremeweiß	E1024003	1
5	Linsenflachkreuzschraube M4x6	V2A	0140104006	2
4	S34/V20 Schwimw.Klammer	V2A	E1030061	1
3	S34/V20 Schwimmwehr	ABS cremeweiß	E103006	1
2	Rohr 50x2.4x150	PVC	0301550024	1
1	V 20 Skimmer	ABS cremeweiß	E102401	1

Aend.	Art der Aenderung	Datum	bearb.	gepr.

Reihe 3 DIN 3141	▽	▽▽	▽▽▽	▽▽▽▽	Rauheitsmasse nach DIN3142		Datum	Name
Rt in, um	63	16	4	1		erstellt	12.01.94	Schulz
						geprueft		

Urheberschutzrechte nach DIN 34 Absatz 2.1 werden beansprucht

Werkstoff
Werkstoffnr.

Nicht tolerierte Masse:
DIN 7168 mittel

CAD–Dateiname
00000247

Format
DIN A0

Oberflaeche
Oberflaechenschutz

Mass–stab 1:1

MTS PRODUKT

Benennung
Skimmer
V20

Zeichnungsnummer
P1024

CAD – Zeichnung ! Nur EDV – gesteuert ändern !