SHOTT INTERNATIONAL

Dati Tecnici
Technical Data

Denominazione prodotto: *Product's name:*	SP 4000 230V T.SH /
Codici: *Codes:*	A6KS130504N
Foto prodotto: *Product's product:*	 L'immagine è puramente indicativa - *The product image is just an example.*
Tipologia fluido: *Fluid typology:*	Acqua dolce, pulita; non può essere utilizzata per il trattamento di acqua destinata al consumo umano *Clean fresh water; cannot be used to purify water for human consumption.*
Tipologia costruttiva: *Construction typology:*	Pompa centrifuga per piscina. *Swimming pool centrifugal pump.*
Posizionamento: *Positioning system:*	Pompa sotto battente, non autoadescante *Pump under the head of water, no self-primming*
Conformità e approvazioni: *Conformity and approvals:*	EN 60335-1, EN 60335-2-41, EN 62233 EN 55014-1, EN 55014-2, EN 61000-3-2, 61000-3-3
Temperatura minima fluido: *Minimum fluid temperature:*	4 [°C] 39.2 [°F]
Temperatura massima fluido: *Maximum fluid temperature:*	35 [°C] 95 [°F]
Connessioni: *Connections:*	OUT: filettato/*thread* Ø 1" F (Ø 32/38 [mm] M) IN: filettato/*thread* Ø 1" F (Ø 32/38 [mm] M)
Portata: *Flow-rate:*	4.0 [m^3/h] 880 [gph]
Prevalenza: *Head:*	7.2 [m] 23.6 [ft]
Potenza assorbita: *Input power:*	250 [W] 0.335 [hp]
Tensione nominale: *Rated voltage:*	220 ÷ 240 [V]
Tipologia dell'alimentazione: *Nature of supply:*	~ (AC) 50 [Hz]
Classe isolamento elettrico: *Electrical insulation class:*	I
Grado di protezione IP: *IP protection rate:*	IPX5
Cavo: *Cable:*	H05RN-F 3X1 — lunghezza: / *lenght:* 5 [m] / 16.4 [ft]
Spina: *Plug:*	Europa (Shuko) *European (Shuko)* Standard: CEE 7/7 Water Proof

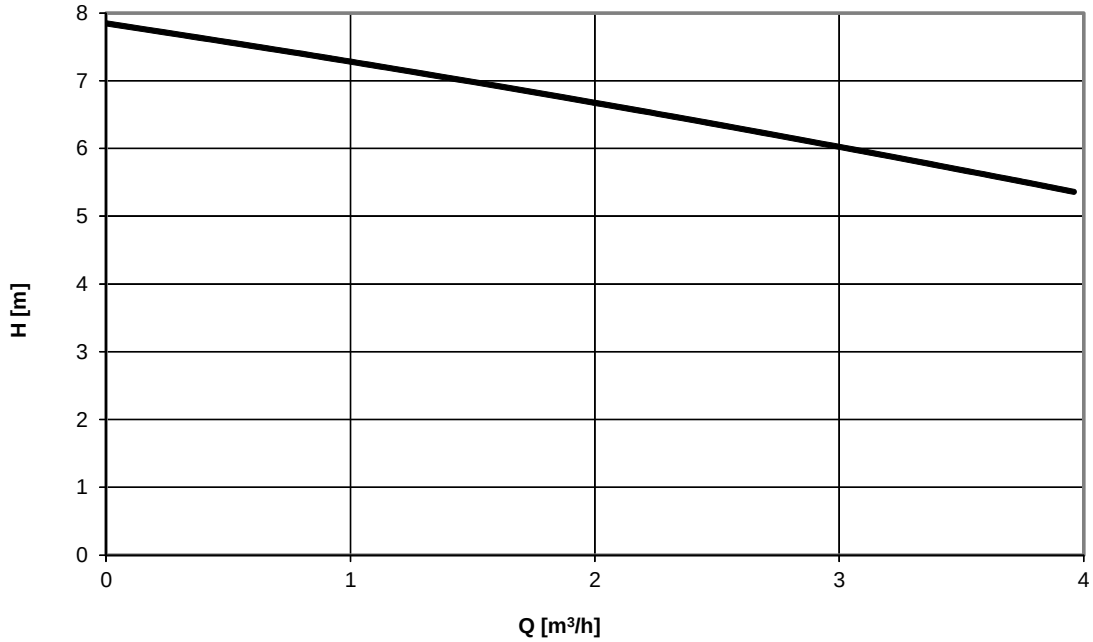

Dimensioni, imballi e componenti possono variare causa esigenze produttive
Dimensions, packging and components can vary cause productive requirements

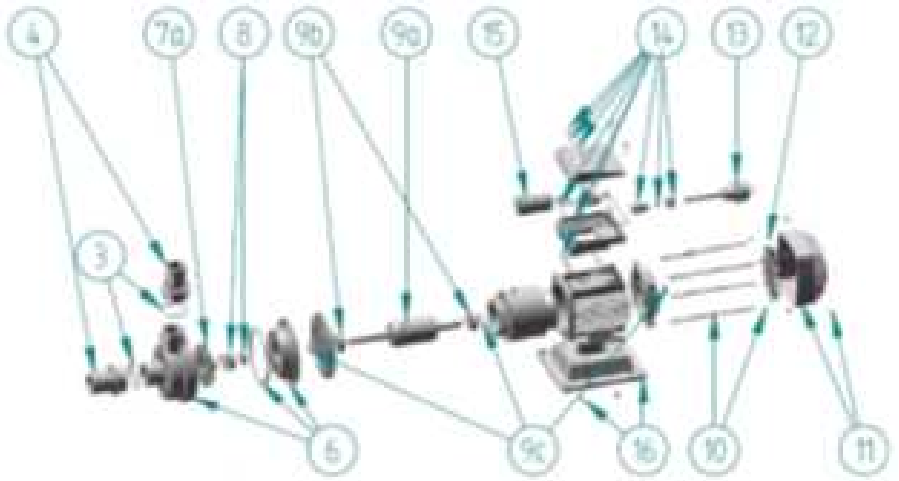
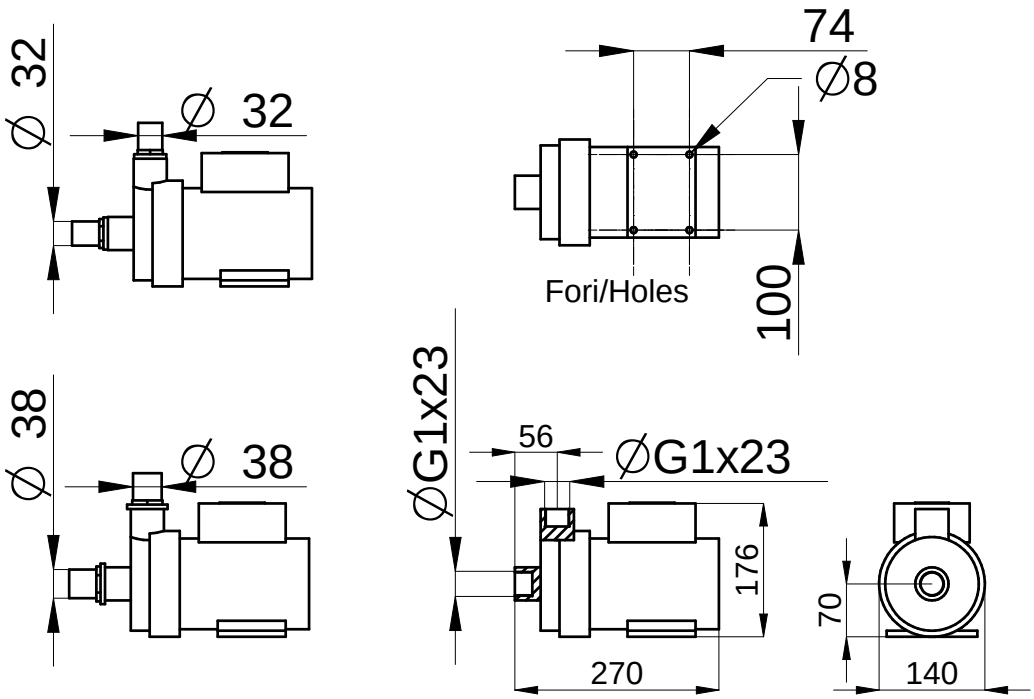
Ricambi/Spare parts		
#	Codice Prodotto/Product Code	Descrizione/Description
3+4	XQ711I11	PORTAGOMMA/HOSE FITTING W/O-RING 1"D.32
3+4	XQ711I21	PORTAGOMMA/HOSE FITTING W/O-RING 1"D.38
6	XQ713I11	CAMERA GIRANTE/IMP.CHAMBER SP4000
7a+7b	XQ714I11	SET GIRANTE/SET IMPELLER D.80MM SP4000
8	XQ715I10	TENUTA MECCANICA/MECHANICAL SEAL BT-AR12
9a+9b+9c	XQ716I11	SET ROTORE/ROTOR SET SP4000
10	XQ717I10	SET PRIGIONIERI/DOUBLE SCR.BOLT L170 M
11	XQ718I10	SET PRIGIONIERI/DOUBLE SCR.BOLT L175 M5
12	XQ719I10	VENTOLA DI RAFFREDDAMENTO/FAN D.95 MM
13	XQ720I10	CAVO/CABLE H05RN-F 3G1 L5M SHUKO PLUG
14	XQ721I10	SET SCATOLA COLLEGAMENTI/CAPACITOR BOX
15	XQ722I20	CONDENSATORE/CAPACITOR 10 MF PP6/7,SP6/8